BEMAX

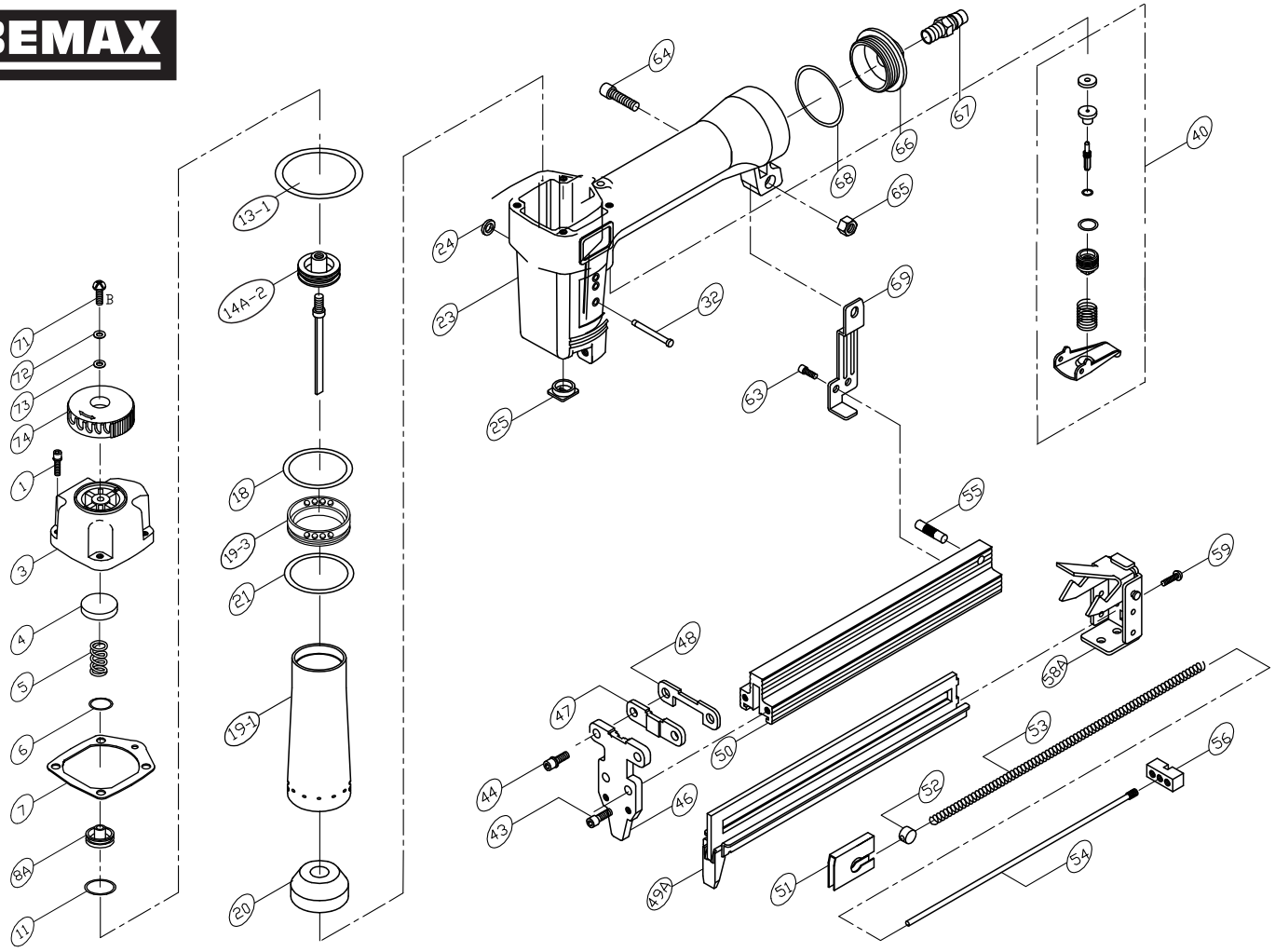

BEMAX B9916H

ITEM	CÓDIGO	QTD	DESCRIÇÃO	ITEM	CÓDIGO	QTD	DESCRIÇÃO
01	HS05080BW-16	4	PARAFUSO	47	11304701	1	CONTRA PLACA "A"
03	11100303	1	TAMPA	48	12104501	1	CONTRA PLACA "B"
04	12100401	1	ARRUELA	49A	11304901A	1	TRILHO
05	12100501	1	MOLA	50	11305001	1	CANALETA
06	OR13824N	1	ANEL O'RING	51	11305101	1	EMPURRADOR
07	13900703	1	GUARNIÇÃO	52	11305201	1	GUIA DA MOLA
08A	12100801A	1	VALVULA	53	11305301	1	MOLA
11	OR31824N	1	ANEL O'RING	54	11305401	1	HASTE DO EMPURRADOR
13-1	OR22431N	1	ANEL O'RING	55	11305501	1	PINO TRAVA
14A-2	11301402A	1	KIT DO PISTÃO	56	11305601	1	SUPORTE DA MOLA
18	OR44431N	1	ANEL O'RING	58A	11605801A	1	TRAVA DO TRILHO
19-1	11101902	1	CILINDRO	59	US05080B-10	2	PARAFUSO
19-3	11101903	1	ANEL DO AMORTECEDOR	63	HS04070B-10	2	PARAFUSO
20	11002001	1	AMORTECEDOR	64	HS05080B-16	1	PARAFUSO
21	OR28318N	1	ANEL O'RING	65	LN0500N	1	PORCA
23	11102311	1	CORPO	66	11106601	1	TAMPÃO
24	OR01919N	2	ANEL O'RING	67	12106401	1	ENGATE RÁPIDO
25	10902501	1	GUIA DA LAMINA	68	OR40030N	1	ANEL O'RING
32	11103201	1	PINO DO GATILHO	69	11306902	1	HASTE DA CANALETA
40	12104001A	1	KIT GATILHO	71	US05080B-06	1	PARAFUSO
43	HS04070B-12	2	PARAFUSO	72	FW050120B-10	1	ARRUELA
44	HS05080BW-25	2	PARAFUSO	73	12103301	2	ANEL
46	11304601	1	BICO	74	13907403	1	DEFLETOR